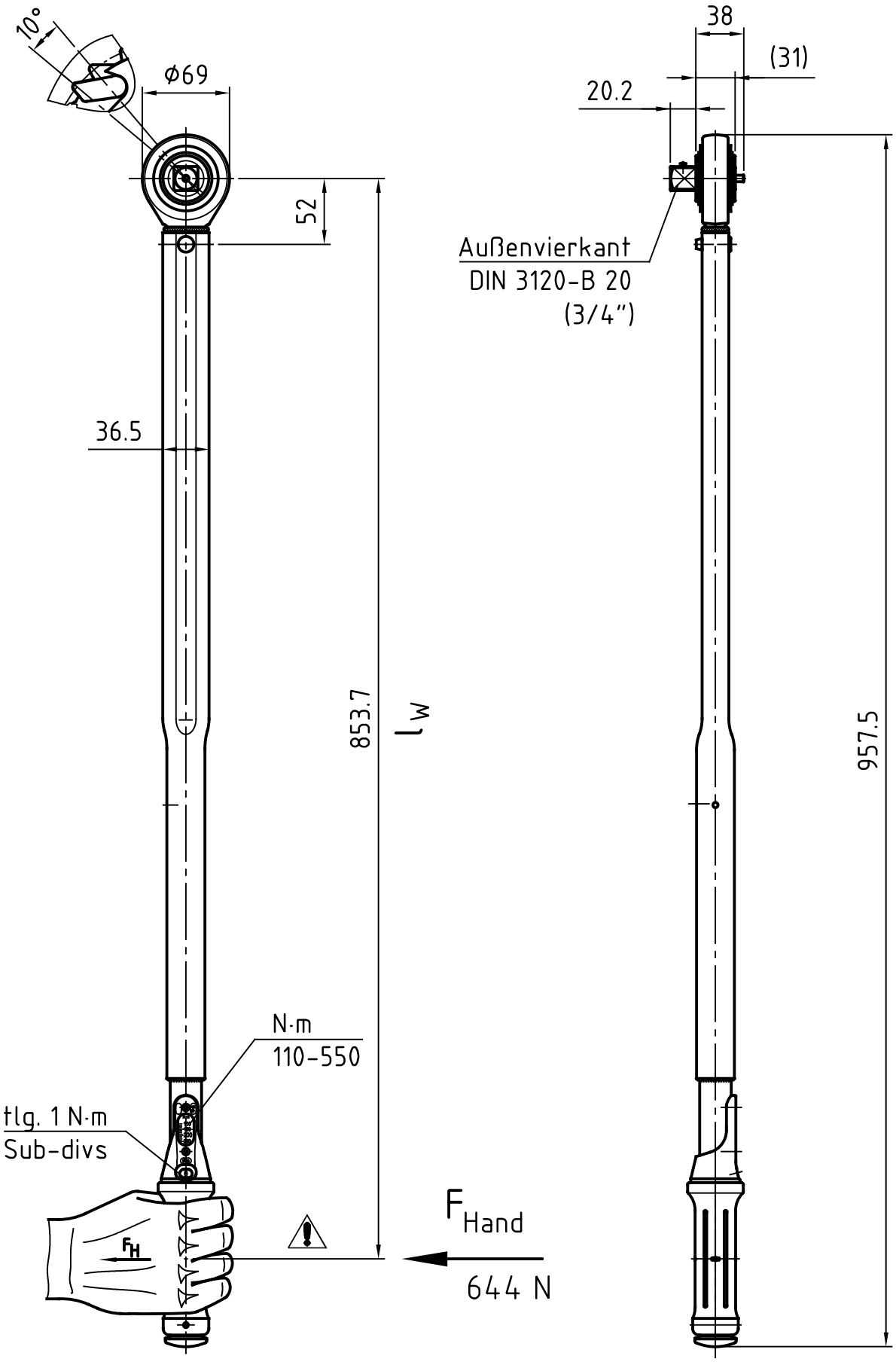

m = 3576 g

GEDORE	Bearb.	11.01.18	B.Knabe	Änderungsindex	Ident.-Nr. (Teilenummer)
	Gepr.	11.01.18	S.Czympiel	—	3301220M
	Norm				

Bezeichnung

R78900550 Drehmomentschl. 3/4 110-550Nm L.955mm

Index	Änderungs-Nr.	Änderung	Datum	Name